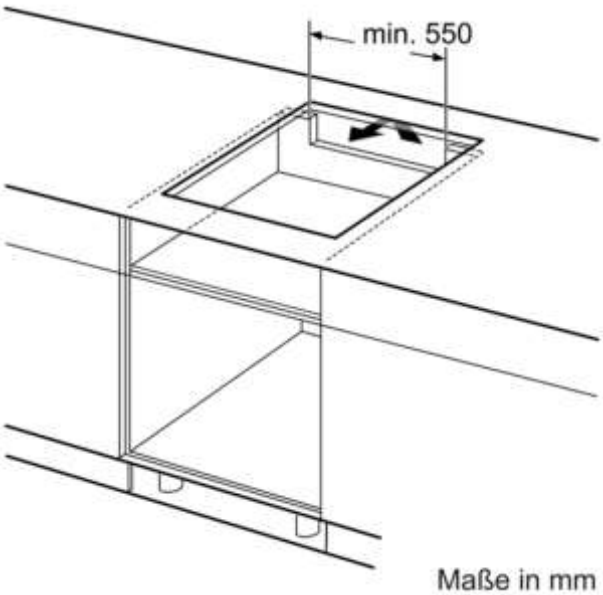

Maße in mm

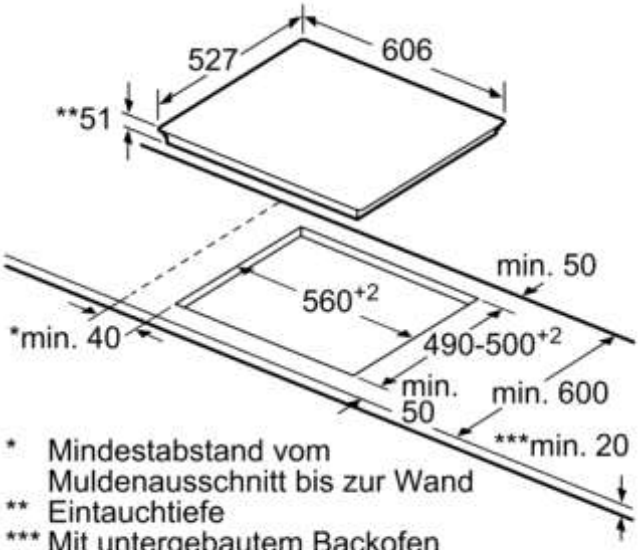

* Mindestabstand vom Muldenausschnitt bis zur Wand
** Eintauchtiefe
*** Mit untergebautem Backofen ggf. mehr; siehe Massanforderungen des Backofens

Masse in mm

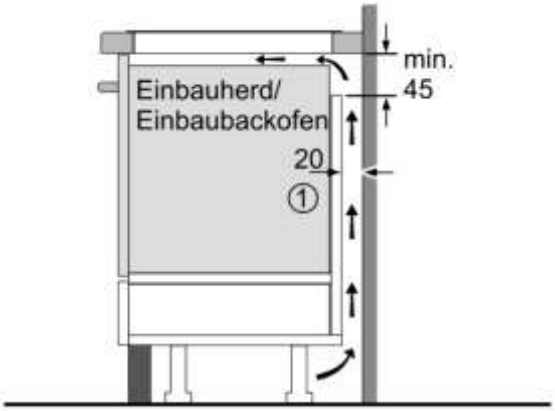

① Lüftungsspalt muß vorgesehen werden.

Maße in mm